TS-A4103/XIUC THF5585-A/VI

TS-A4103

120W MAX.

Flush-Mount Car Speaker
4"×10"(108 mm×254 mm)
COAXIAL 2-WAY

Haut-Parleurs à Montage Encastré
Pour Automobile
2 VOIES COAXIAL 108 mm×254 mm

Altavoz De Montaje Al Ras Para
Automóvil
108 mm×254 mm Altavoz 2 vías

Be sure to read this instruction manual before installing this speaker.
Prière de lire obligatoirement ce manuel d'installation avant de monter les haut-parleurs.
Antes de instalar el altavoz es importante que lea estas instrucciones.

●EXAMPLE OF MOUNTING
●EXEMPLE DE MONTAGE
●EJEMPLO DE MONTAGEM

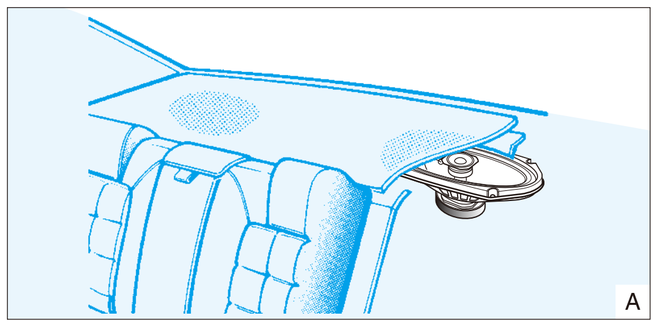

●CONNECTION
●CONNEXIONS
●CONEXIONES

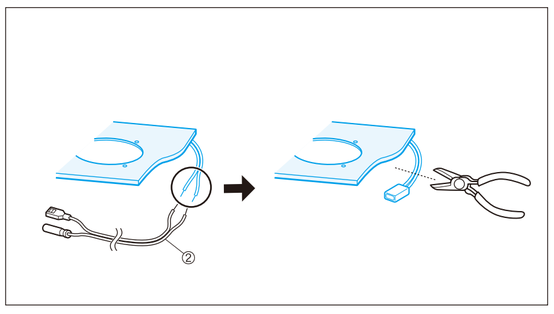

●HOW TO INSTALL ●MODE D'INSTALLATION ●INSTALACION

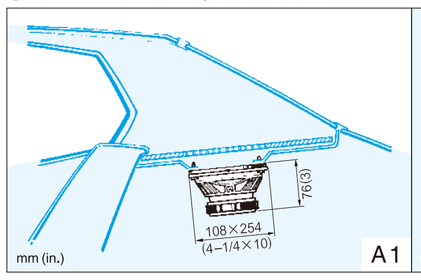

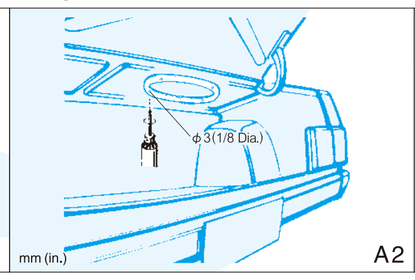

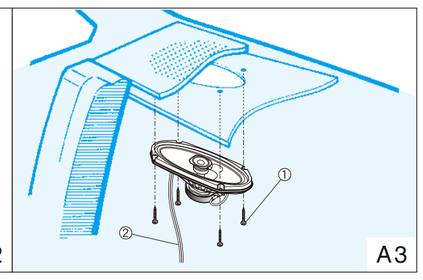

●SPECIFICATIONS

- Reproduction system ····· Coaxial two way
- Speaker specifications
  - Woofer ····· 108 mm×254 mm (4–1/4" ×10")
    Injection-molded carbon-fiber blended polypropylene cone
    High compliance, rolled edge
    Heat-resistant voice coil
    Strontium magnet : 250 g (8.8 oz)
  - Tweeter ····· ø42 mm (1–5/8" Dia.)
    Strontium magnet : 21 g (0.8 oz)
- Nominal impedance ····· 4 Ω
- Maximum music power ····· 120 W
- Nominal power ····· 35 W
- Weight (per speaker including accessory parts) ····· 0.82 kg (28.9 oz)
- Gross weight (2 speakers including packaging) ····· 1.80 kg (3 lb 15 oz)

●CARACTERISTIQUES

- Système de reproduction ····· Coaxial à 2 voies
- Spécifications des haut-parleurs
  - HP Grave ····· 108 mm×254 mm
    Cône en polypropylène injecté renforcé de fibre de carbone
    Grande élasticité acoustique, bord arrondi
    Bobine mobile résistante à la chaleur
    Aimant en strontium: 250 g
  - HP Aigu ····· ø42 mm
    Aimant en strontium: 21 g
- Impédance nominale ····· 4 Ω
- Puissance musicale maximum ····· 120 W
- Puissance nominale ····· 35 W
- Poids (par haut-parleur pièces accessoires comprises) ····· 0,82 kg
- Poids brut (2 haut-parleurs emballage compris) ····· 1,80 kg

●ESPECIFICACIONES

- Sistema de reproducción ····· Coaxial de 2 vías
- Especificaciones del altavoz
  - Woofer ····· 108 mm×254 mm
    Membrana de polipropieno de fibra de carbón moldeado por inyección
    Alta elasticidad, borde laminado
    Bobina de voz resistente al calor
    Imán de estroncio: 250 g
  - Tweeter ····· ø42 mm
    Imán de estroncio: 21 g
- Impedancia nominal ····· 4 Ω
- Máxima potencia de musica ····· 120 W
- Potencia nominal ····· 35 W
- Peso (por altavoz incluyendo accesorios) ····· 0,82 kg
- Peso bruto (2 altavoces incluyendo embalaje) ····· 1,80 kg

© PIONEER CORPORATION 2013 1-1, Shin-ogura, Saiwai-ku, Kawasaki-shi, Kanagawa 212-0031, JAPAN / JAPON MADE IN VIETNAM FABRIQUÉ AU VIÊT-NAM HECHO EN VIETNAM

⚠WARNING :
Handling the cord on this product or cords associated with accessories sold with the product may expose you to chemicals listed on proposition 65 known to the State of California and other governmental entities to cause cancer and birth defect or other reproductive harm.
Wash hands after handling.

⚠CAUTION
1. Do not touch the speaker flexible wire Ⓐ.
2. Do not change the direction of the speaker terminal assembly Ⓑ.
3. Make sure that the speaker terminals are not touched metal.
4. When making connections, refer also to the instruction manual of the car stereo used.

⚠ATTENTION
1. Ne jamais toucher le fil flexible de haut-parleur Ⓐ.
2. Ne pas modifier l'orientation de plaquette de connexions du haut-parleur Ⓑ.
3. S'assurer que les fils et les bornes de haut-parleurs ne touchent pas une pièce métallique.
4. Le branchement s'opère après consultation de la notice d'instructions de l'autoradio qui est utilisé.

⚠PRECAUCION
1. No se debe tocar el alambre flexible Ⓐ del altavoz.
2. No cambiar la dirección del ensamblaje del terminal del altavoz Ⓑ.
3. Asegurarse que los terminales del altavoz y el hilo conductor no estén en contacto con el metal.
4. Para hacer la conexión consultar también el manual de instrucciones que se provee para el "reproductor".

• Do not fail to read the instructions on the flap to the opposite side.
• Ne manquez pas de lire les instructions sur le volet sur le côté opposé.
• Asegúrese de leer las instrucciones sobre la solapa al lado opuesto.

XIUC V / **1 PAIRE** SD

TS-A4103
HP 2 Voies
Altavoz 2 vías
4"×10"
INJECTION MOLDED CONE™

120W MAX.

●PARTS INCLUDED
●PIECES INCLUSES
●PIEZAS INCLUIDAS

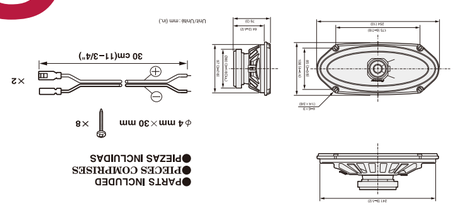

●PARTS INCLUDED
●PIECES INCLUSES
●PIEZAS INCLUIDAS

- PUISSANCE MUSICALE MAXIMUM 120 W
- PUISSANCE NOMINALE 35 W
- HP GRAVE 108 mm×254 mm
- HP AIGU Ø42 mm
- IMPEDANCE 4 OHMS
- SENSIBILITE 91 dB/W(1m)
- BANDE PASSANTE 38 Hz A 23 kHz
- POIDS BRUT 1,80 kg

Pioneer

PIONEER CORPORATION

⚠WARNING
The Safety of Your Ears is in Your Hands
Get the most out of your equipment by taking it at a safe level - a level that lets the sound comes through clearly without affecting your sensitive hearing. Sound can be deceiving. Over time, your hearing "comfort level" adapts to higher volumes of sound, so what sounds "normal" can actually be loud and harmful to your hearing. Guard against this by setting your equipment at a safe level BEFORE your hearing adapts.

ESTABLISH A SAFE LEVEL:
- Set your volume control at a low setting.
- Slowly increase the sound until you can hear it comfortably and clearly, without distortion.
- Once you have established a comfortable sound level, set the dial and leave it there.

BE SURE TO OBSERVE THE FOLLOWING GUIDELINES:
- Do not turn up the volume so high that you can't hear what's around you.
- Use caution or temporarily discontinue use in potentially hazardous situations.
- Do not use headphones while operating a motorized vehicle ; the use of headphones may create a traffic hazard and is illegal in many areas.

TS-A4103
2-Way Speaker
4"×10"
120W MAX.
INJECTION MOLDED CONE™

Pioneer

PIONEER CORPORATION

⚠AVERTISSEMENT
La protection de votre ouïe est entre vos mains
Pour assurer le rendement optimal de votre matériel et - plus important encore - la protection de votre ouïe, réglez le volume à un niveau raisonnable. Pour ne pas altérer votre sens de la perception, le son doit être clair mais ne produire aucun vacarme et être exempt de toute distorsion. Votre ouïe peut vous jouer des tours.
Avec le temps, votre système auditif peut en effet s'adapter à des volumes supérieurs, et ce qui vous semble un (niveau de confort normal)) pourrait au contraire être excessif et contribuer à endommager votre ouïe de façon permanente. Le réglage de votre matériel à un volume sécuritaire AVANT que votre ouïe s' adapte vous permettra de mieux vous protéger.

CHOISISSEZ UN VOLUME SÉCURITAIRE:
- Réglez d'abord le volume à un niveau inférieur.
- Montez progressivement le volume jusqu'à un niveau d'écoute confortable : le son doit être clair et exempt de distorsions.
- Une fois que le son est à un niveau confortable, ne touchez plus au bouton du volume.

N'OUBLIEZ PAS DE RESPECTER LES DIRECTIVES SUIVANTES:
- Lorsque vous conduisez, ne vous laissez pas distraire par la musique.
- Faites très attention ou cessez temporairement l'utilisation dans les situations pouvant s'avérer dangereuses.
- N'utilisez pas des écouteurs ou un casque d'écoute lorsque vous opérez un véhicule motorisé ; une telle utilisation peut créer des dangers sur la route et est illégale à de nombreux endroits.

• Do not fail to read the instructions on the flap to the opposite side.
• Ne manquez pas de lire les instructions sur le volet sur le côté opposé.
• Asegúrese de leer las instrucciones sobre la solapa al lado opuesto.

TS-A4103
2-Way Speaker
4"×10"
120W MAX.
INJECTION MOLDED CONE™

- 4"×10" 2-WAY / HP 2 VOIES 108 mm×254 mm
- MAX.120 W (NOM.35 W)
- 38 Hz TO 23 kHz, 91 dB/W(1m)
- INJECTION-MOLDED CARBON-FIBER BLENDED PP CONE / CÔNE EN PP INJECTÉ RENFORCÉ DE FIBRE DE CARBONE

Pioneer

PIONEER CORPORATION

TS-A4103
HP 2 Voies
Altavoz 2 vías
4"×10"
INJECTION MOLDED CONE™

Pioneer

PIONEER CORPORATION

120W MAX.

THF5585-A/VI
THF5585-A/VI
THF5585-A/VI
THF5585-A/VI

TS-A4103
2-Way Speaker
4"×10"
120W MAX.
INJECTION MOLDED CONE™

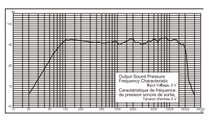

- MAX. MUSIC POWER 120 W
- NOMINAL POWER 35 W
- WOOFER 4"×10"
- TWEETER Ø1-5/8"
- IMPEDANCE 4 OHMS
- SENSITIVITY 91 dB/W(1m)
- FREQUENCY RESPONSE 38 Hz TO 23 kHz
- GROSS WEIGHT 1.80 kg 3 lb 15 oz

XIUC V / **1 PAIR** SD

Pioneer

PIONEER CORPORATION
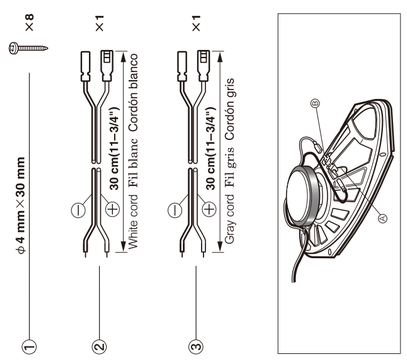
●PARTS INCLUDED
●PIECES COMPRISES
●PIEZAS INCLUIDAS